SPECIALISTS IN
SCREEN & STENCIL PRINTING

EKRA
Screen Printing Technologies

S10 SERIES
S10 depaneling

Mobile Set-Up and Storage System

S10 depaneling

The Set-up and Storage System for the Depaneling

Dieses mobile Rüst- und Aufbewahrungssystem zeichnet sich durch seine Vielseitigkeit, Flexibilität und Erweiterbarkeit aus. Der S10 depaneling ist mit funktionalen Detaillösungen versehen, die den Workflow beim Nutzentrennen erheblich erleichtern.

Der S10 depaneling bietet immer die richtige Möglichkeit, die benötigten Tools und Hilfsmittel ergonomisch und schnell beim Nutzentrennen bereitzustellen.

This mobile set-up and storage system is designed for versatility, flexibility and expandability. The S10 depaneling is an universal auxiliary system for the depaneling process in the electronic manufacturing.

The S10 depaneling always offers proper opportunities to quickly and ergonomically provide the necessary tools and accessories right at the process machine.

Das Grundmodul besteht aus:

- → Hochwertiges Metallgehäuse, ESD-pulverbeschichtet
- → Robuster leicht zu reinigender Edelstahlarbeitsplatte
- → 2 Schwenktüren für schnellen Zugang
- → Drehverriegelung
- → 4 ESDRollen, lenkbar, 2 gebremst
- → Seitlichem Schiebegriff
- → 8 Fächer für Aufnahme von Adapterplatten (innen links)
- → 2 kleine und 1 große Schublade (innen rechts)
- → Vorbereitung ESD-Schutz
- → Vorbereitung Kabeldurchführung (Mikroperforierung Ø 50 mm in Metallgehäuse)

The basic module consists of:

- → *Highvalue metal housing, ESD-powder coated*
- → *Robust and easy to clean stainless steel working plate*
- → *2 swing doors for easy access*
- → *Twistlocker*
- → *4 ESD safety castors, steerable, 2 with stoppers*
- → *Hand grab on side cover*
- → *8 pockets for the accommodation of adapter plates (inside left)*
- → *2 small and 1 large drawers (inside right)*
- → *Preparation for ESD protection*
- → *Preparation for cable feed through (Micro perforation Ø 50 mm)*

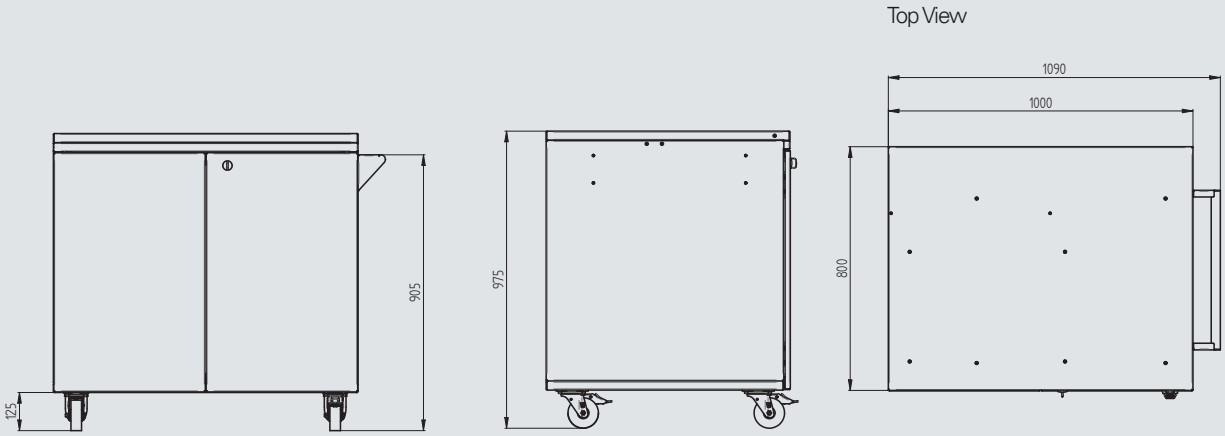

Technische Daten / Technical Data

Maschinen Dimensionen / *Machine dimensions*

Länge x Breite x Höhe / *Length x width x height*	1093 x 804 x 975 mm
Gewicht / *Weight*	ca. 130 kg
Max. zulässiges Gesamtgewicht / *Max. gross weight*	max. 280 kg

Optionen / *Options*

- → Zubehörablage (Edelstahl) oberhalb der Arbeitsplatte
- → ESDAntiRutschmatte für Schubladeninnenboden
- → Abschließbares Schloss
- → Schwenkbare Montage und Wartungsstation
- → Sortierkasten ESD
- → PinEinpressstation
- → Sonderfarbe gemäß RALTabelle
- → Ablage für Sortierkasten „Self Construction Adapter Pin“

- → *Deposition rack on top of the working plate (Material stainless steel)*
- → *ESDNonSlipMat for drawers*
- → *Door locker*
- → *Swiveling assembly and maintenance station*
- → *Sorting box ESD*
- → *Pin PressInStation*
- → *Customer specific color according to RALindex*
- → *Deposition rack sorting box „Self Construction Adapter Pin“*

SPECIALISTS IN
SCREEN & STENCIL PRINTING

S10 SERIES

Consumables & Accessories
for the Printing Process

www.s10series.com

Easy Order

1. Direkt einkaufen **ODER**
2. Angebot selbst generieren ›
Als pdf downloaden ›
Über Ihren Einkauf bei
EKRA bestellen.

1. Direct purchasing **OR** alternatively,
2. Select the required goods ›
Download the quotation as a pdf file ›
Send it via your purchase department
to EKRA.

ONLY FOR EUROPE.

ASYS GROUP

EKRA Automatisierungssysteme GmbH
Zeppelinstrasse 16
74357 Bönnigheim, Germany
Tel (+49) 7143 8844 0
Fax (+49) 7143 8844 125
info@ekra.com

For more information visit
www.asys-group.com

Änderungen vorbehalten. Alle aufgeführten Informationen sind allgemeine Beschreibungen und Leistungsmerkmale, die im konkreten Anwendungsfall nicht immer in dargestellter Form zutreffen bzw. die sich durch Weiterentwicklung der Produkte ändern können. Verbindlich sind lediglich die im Vertrag vereinbarten Leistungsbeschreibungen.
Printed in Germany

Die Abbildungen können Optionen, Sonderausstattungen, Zubehör und sonstige Umfänge enthalten, die nicht zum serienmäßigen Liefer- und Leistungsangebot gehören. Diese sind gegen Mehrpreis erhältlich.

Subject to change without notice. Some general descriptions and performance characteristics may not be applicable to all products. Technical specifications are subject to change without notice. Only features and technical data provided in purchasing contract are legally binding.

The pictures may contain optional extras, custom fittings or accessories which are not included in the standard scope of delivery. These are available at extra cost.

S10depaneling_DS_131008_CC_D_E